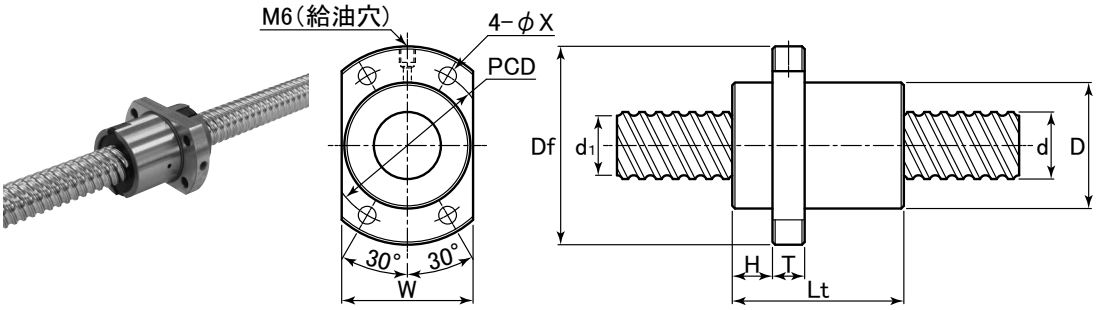

表：BSD-A(C10 class)シリーズ寸法表（大リード） 単位：mm

型番	加工区分	呼ビ 外径 d	呼ビ リード ℓ	ネジ軸谷径 d_1	ナット主要寸法 D	Lt	Df	T	W	PCD	H	X	ボール径 Dw	循環数	基本定格荷重 Ca (kN)	Coa (kN)	最大ネジ軸長 L_0	質量 ナット (kg)	ネジ軸 (kg/m)
BSD1616A	R	16	16	13.87	32	45	53	10	34	42	10.1	4.5	2.778	1.8×2	4.68	9.94	1500	0.21	1.37
BSD2020A	R	20	20	17.57	39	52	62	10	41	50	13	5.5	3.175	1.8×2	6.27	14.4	2000	0.36	2.45
BSD2525A	R	25	25	22.03	47	64	74	12	49	60	15	6.6	3.969	1.8×2	9.36	22.5	3000	0.61	3.83
BSD3232A	R	32	32	28.49	58	78	92	12	60	74	17	9	4.762	1.8×2	13.2	34.1	3000	1.09	5.89
BSD4040A	R	40	40	35.4	73	99	114	15	75	93	19.5	11	6.35	1.8×2	21.8	57.7	3000	2.18	8.82

＊R：転造品

呼ビ番号

ボールネジ型番

BSD20 20A × 1000

- 20：ネジ軸外径
- 20A：リード
- 1000：ネジ軸長さ

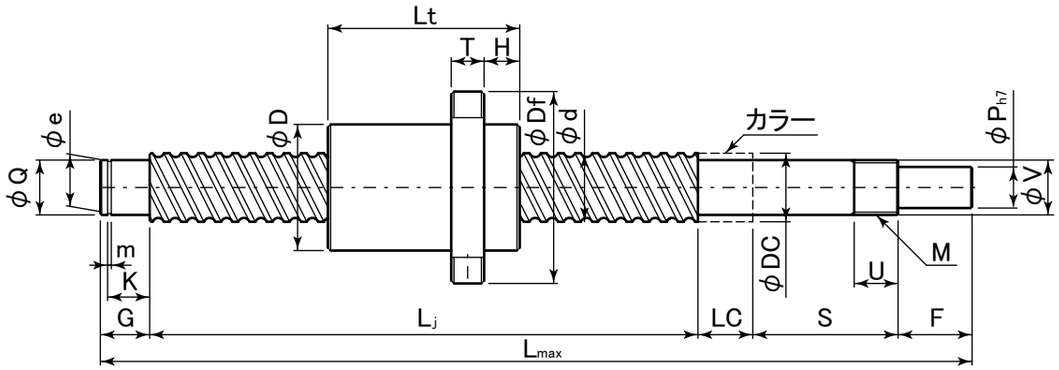

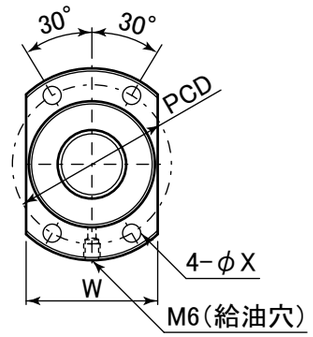

表：BSDP-A(C10 class)シリーズ寸法表（大リード）

単位：mm

型番	加工区分	呼びビ 外径 d	呼びビ リード ℓ	最大ストローク St	L_j	最大ネジ軸長 L_{max}	固定側軸端 P_{h7}	F	V	S	M	U	カラー DC	カラー LC	支持側 Q	K	G	e	m	ナット主要寸法 外径 D	全長 Lt	フランジ 外径 Df	厚さ T	幅 W	PCD	H	取付穴 X	ボール径 Dw	循環数	基本定格荷重 Ca (kN)	Coa (kN)
BSDP1616A	R	16	16	1388	1433	1500	10	15	12	−0.003 −0.018	30	M12×1.0	10	15	10	10	−0.002 −0.015	9.15	+0.1 0	12	9.6	0 −0.09	1.15	+0.14 0	32	45	53	10	34	42	10.1	4.5	2.778	1.8×2	4.68	9.94
BSDP2020A	R	20	20	1861	1913	2000	12	20	15		40	M15×1.0	15	20	15	15	−0.003 −0.018	10.15		12	14.3	0 −0.11	1.15		39	52	62	10	41	50	13	5.5	3.175	1.8×2	6.27	14.4
BSDP2525A	R	25	25	2818	2882	3000	15	27	20	−0.004 −0.021	53	M20×1.0	16	25	20	20	−0.004 −0.021	15.35		18	19	0 −0.21	1.35		47	64	74	12	49	60	15	6.6	3.969	1.8×2	9.36	22.5
BSDP3232A	R	32	32	2782	2860	3000	20	33	25		62	M25×1.5	20	31	25	25		16.35		20	23.9		1.35		58	78	92	12	60	74	17	9	4.762	1.8×2	13.2	34.1
BSDP4040A	R	40	40	−	−	3000	−	−	−	−	−	−	−	−	−	−	−	−		−	−	−	−		73	99	114	15	75	93	19.5	11	6.35	1.8×2	21.8	57.7

＊R：転造品
＊お客様のご要望に応じて，オプションとして他の軸端加工も承りますので，図面をFAXでお送り下さい．
＊φ40転造ボールネジは，お客様のご要望に応じて，軸端加工を承りますので，図面をFAXでお送りください．

サポートユニット

固定側サポートユニット		支持側サポートユニット	
ブロックタイプ：SUHシリーズ	フランジタイプ：SUFシリーズ	ブロックタイプ：FHシリーズ	フランジタイプ：FFシリーズ

表：ボールネジとサポートユニットとの組合せ

ボールネジ軸外径	ブロックタイプサポートユニット 固定側サポートユニット	ブロックタイプサポートユニット 支持側サポートユニット	フランジタイプサポートユニット 固定側サポートユニット	フランジタイプサポートユニット 支持側サポートユニット	掲載ページ
φ16	SUH12	FH12	SUF12	FF12	P420〜425
φ20	SUH15	FH15	SUF15	FF15	
φ25	SUH20	FH20	SUF20	FF20	
φ32	SUH25	FH25	SUF25	FF25	
φ40	−	−	−	−	

駆動源別カップリング

サーボモータ用	ステッピングモータ用	手動式用	掲載ページ
			P431〜433
高減衰能ゴムタイプ：XGT2-Cシリーズ	ジョータイプ：MJT-Cシリーズ	オルダムタイプ：MOR-Cシリーズ	

呼ビ番号

BSDP20 20A × 1000(L指定長さ) − (SUH15 − FH15) − (MJT − 30C − 12 × 14)

- ボールネジ型番：BSDP20 20A
  - ネジ軸外径：20
  - リード：20A
- ネジ軸長さ：1000(L指定長さ)
- サポートユニット型番：(SUH15 − FH15)
  - 固定側：SUH15
  - 支持側：FH15

固定側	支持側
SUH	FH
SUF	FF

- カップリング型番：(MJT − 30C − 12 × 14)
  - カップリング外径：30C
  - 軸穴径D1・D2：12 × 14

カップリング外径	
C	クランピングタイプ